Electrolux PROFESSIONAL

Sistema distribuzione pasti Carrello sollevatore refrigerato per piatti - 550x550mm

ARTICOLO N° _____

MODELLO N° _____

NOME _____

SIS # _____

AIA # _____

344102 (MDLOP10R) Carrello sollevatore refrigerato per piatti

Descrizione

Articolo N° _____

Struttura in tubo quadro (40x40 mm), pannelli e piano di lavoro in acciaio inox AISI 304. 4 ruote piroettanti antiabrasione di diametro 125 mm, due munite di dispositivo di bloccaggio. 4 paracolpi in gomma integrati. Maniglia ergonomica sulla parte superiore del carrello. Coperchio estraibile isolato in acciaio inox, con dispositivo di aggancio laterale. Cavo elettrico ad elica, dotato di blocco di sicurezza antistrappo. Gruppo di refrigerazione ermetico con sbrinamento automatico ed evaporazione dell'acqua di sbrinamento. Scarico diametro 15 mm nella parte inferiore del carrello. Visualizzazione e impostazione digitale temperatura +2/+10°C. Ventilato con ricircolo dell'aria. Gas refrigerante: R404a. Schiumatura ottenuta tramite gas R134a e priva di HCFC e CFC. La piattaforma a livello costante 550x550 mm può contenere 150 piatti rettangolari o 10 ceste 550x550x70h mm o 5 ceste 550x550x135h mm. Grado di protezione all'acqua IPX5.

Approvazione: _____

Caratteristiche e benefici

- Ripiano utolivellante da 550x550mm che può alloggiare 150 piatti rettangolari o 10 cesti (dimensioni: mm550x550x70h) o 5 cesti (dimensioni: mm550x550x135h).
- Unità di refrigerazione con evaporazione automatica dell'acqua di sbrinamento.
- La temperatura può variare da 2°C a 10°C.
- Coperchio in acciaio inox coibentato ed estraibile con dispositivo per appenderlo su un lato.
- Gas refrigerante R404a, gas usato per la schiumatura R134a, privo di HCFC e CFC.
- Dotato di 4 paracolpi in gomma e 4 ruote piroettanti, di cui 2 con freno.
- Cavo elettrico spiralato dotato di blocco di sicurezza antistrappo.
- Scarico da 15mm di diametro posizionato nella parte inferiore del carrello.

Costruzione

- Struttura, pannelli e top in acciaio inox AISI 304 con finitura Scotch Brite.

Sistema distribuzione pasti
Carrello sollevatore refrigerato per piatti - 550x550mm

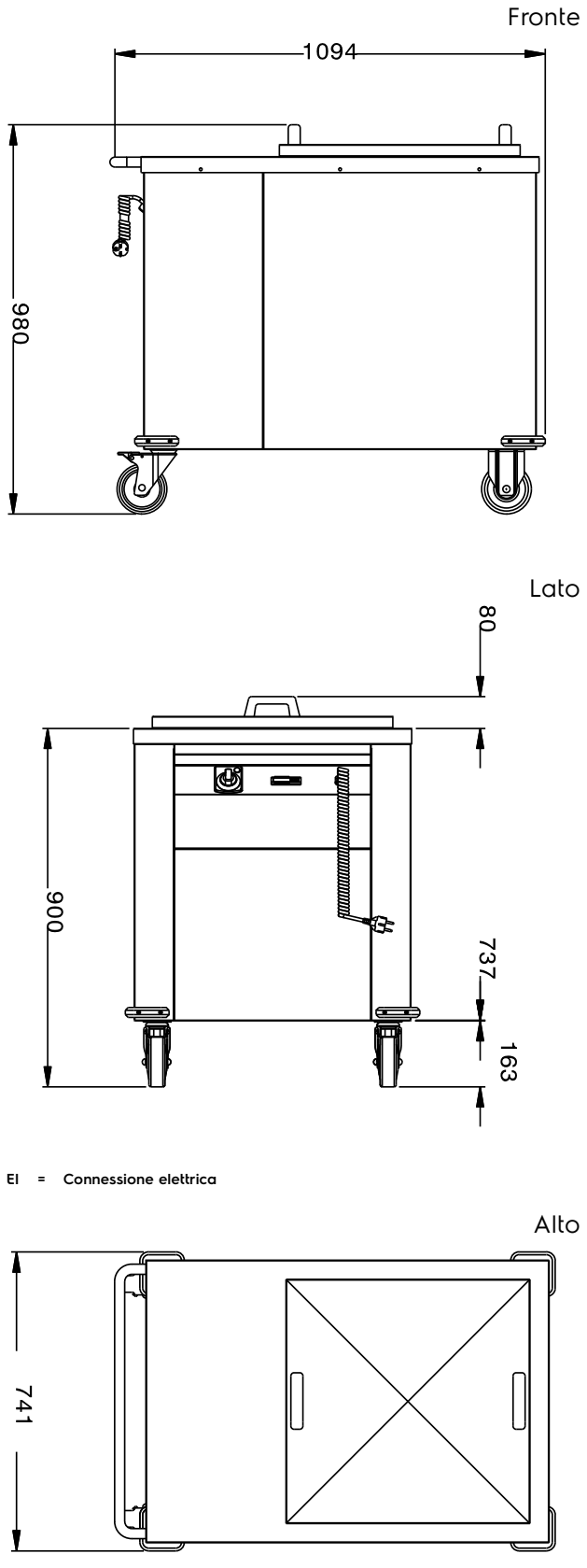

Elettrico

Tensione di alimentazione:	
344102 (MDLOP10R)	230 V/1 ph/50/60 Hz

Informazioni chiave

Temperatura armadio:	+2/+10 °C
Dimensioni esterne, larghezza:	1094 mm
Dimensioni esterne, profondità:	741 mm
Dimensioni esterne, altezza:	980 mm
Peso netto:	95 kg

L'azienda si riserva il diritto di apportare modifiche ai prodotti senza preavviso